PA 700 SF6 45 VA

Пресс-арматура, SFS, угол 45°

Обновлено: 05.04.24

Характеристики

Область применения	Прессуемая арматура для шлангов HD 700
Форма уплотнения 1	flachdichtend mit SAEO-Ring
Соединение 1	Фланцевое соединение SAE 6000 PSI
Сокращение	SFS
Способ заделки	С защитой от вырывания (Interlok)
Материал	нержавеющая сталь
Норма	SAE J 518 ISO 6162-2

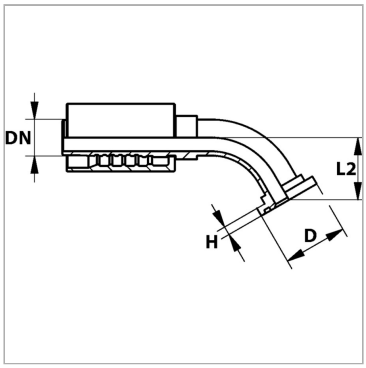

Указание по заказу

NBR уплотнения FPM (Витон) по запросу

Комплект поставки

Прессуемый ниппель + прессуемая обойма

Артикул

Наименование	DN	Размер фланца	Размер	Дюймы	Рабочее давление	D	H	L2
PA725SF645VA	25	1″	16	1″	420,0	47,6	9,5	40,0
PA732SF645VA	31	1.1/4″	20	1.1/4″	420,0	54,0	10,3	46,0
PA732SF64045VA	31	1.1/2″	20	1.1/4″	420,0	63,5	12,6	48,0
PA740SF645VA	38	1.1/2″	24	1.1/2″	420,0	63,5	12,6	48,0
PA740SF65045VA	38	2″	24	1.1/2″	420,0	79,4	12,6	65,0

DN = номинальный диаметр, номинальный внутренний диаметр

Несмотря на тщательную проверку, мы не может исключить ошибки, поэтому
мы не берем на себя ответственность за содержащуюся информаци

© hansa-flex.com.ua