PA 700 SF6 15 PLUS

Swage fitting, SFS angle 15°

Обновлено: 04.29.24

Характеристики

Область применения	Прессуемая арматура для шлангов HD 700 PLUS
Форма уплотнения 1	flachdichtend mit SAEO-Ring
Соединение 1	Фланцевое соединение SAE 6000 PSI
Сокращение	SFS
Способ заделки	С защитой от вырывания (Interlok)
Материал	Сталь
Защита поверхности	Гальваническое покрытие
Норма	SAE J 518 ISO 6162-2

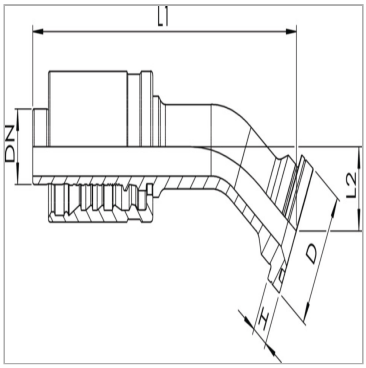

Комплект поставки

Прессуемый ниппель + прессуемая обойма

Артикул

Наименование	DN	Размер фланца	Размер	Дюймы	Рабочее давление	D	H	L2
PA732SF615L20PLUS	31	1.1/4″	20	1.1/4″	420,0	54,0	10,5	20,0
PA732SF64015L20PL	31	1.1/2″	20	1.1/4″	420,0	63,5	12,6	20,0

DN = номинальный диаметр, номинальный внутренний диаметр

Несмотря на тщательную проверку, мы не может исключить ошибки, поэтому
мы не берем на себя ответственность за содержащуюся информаци

© hansa-flex.com.ua