PA 700 HN VA

Пресс-арматура, AGN

Обновлено: 04.28.24

Характеристики

Область применения	Прессуемая арматура для шлангов HD 700
Форма уплотнения 1	Резьбовое уплотнение, дополнительный внутренний конус 60°.
Соединение 1	Наружная резьба NPT
Сокращение	AGN
Способ заделки	С защитой от вырывания (Interlok)
Материал	нержавеющая сталь

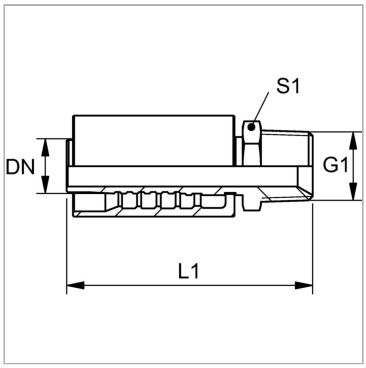

Комплект поставки

Прессуемый ниппель + прессуемая обойма

Артикул

Наименование	DN	Размер	Дюймы	G1	S1
PA725HNVA	25	16	1″	1″ -11,5 NPT	36
PA732HNVA	31	20	1.1/4″	1.1/4" -11,5 NPT	46
PA740HNVA	38	24	1.1/2″	1.1/2" -11,5 NPT	50

DN = номинальный диаметр, номинальный внутренний диаметр

Несмотря на тщательную проверку, мы не может исключить ошибки, поэтому
мы не берем на себя ответственность за содержащуюся информаци

© hansa-flex.com.ua