PA 700 AOL

Пресс-арматура, DKOL

Обновлено: 04.28.24

Характеристики

Область применения	Прессуемая арматура для шлангов HD 400
Форма уплотнения 1	Наружный конус 24° с кольцом круглого сечения
Соединение 1	Метрическая гаечная резьба
Сокращение	DKOL
Способ заделки	С защитой от вырывания (Interlok)
Материал	Сталь
Защита поверхности	Гальваническое покрытие
Норма	ISO 8434-1
Серия	Легкий

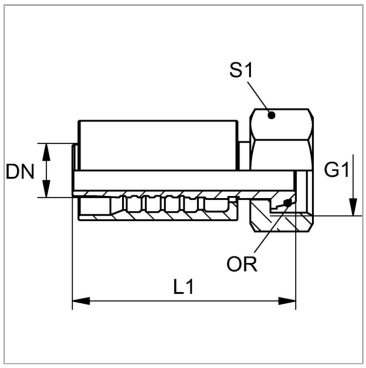

Комплект поставки

Прессуемый ниппель + прессуемая обойма

Артикул

Наименование	DN	Размер	Дюймы	G1	Рабочее давление	Для наружного Ø трубы	L1	S1	Кольцо круглого сечения
PA710AOL	10	6	3/8″	M 18 x 1,5	385,0	12	69,3	22	9,0 x 1,5
PA713AOL	12	8	1/2″	M 22 x 1,5	420,0	15	70,8	27	12,0 x 2,0
PA716AOL	16	10	5/8″	M 26 x 1,5	350,0	18	88,2	32	15,0 x 2,0
PA716AOL20	16	10	5/8″	M 30 x 2	380,0	22	86,0	36	20,0 x 2,0

DN = номинальный диаметр, номинальный внутренний диаметр

Несмотря на тщательную проверку, мы не может исключить ошибки, поэтому
мы не берем на себя ответственность за содержащуюся информаци

© hansa-flex.com.ua