PA 500 SF 45 A

Пресс-арматура, SFL, угол 45°

Обновлено: 04.29.24

Характеристики

Область применения	Прессуемая арматура для шлангов HD 500
Соединение 1	Фланцевое соединение SAE 3000 PSI
Форма уплотнения 1	flachdichtend mit SAEO-Ring
Сокращение	SFL
Способ заделки	С защитой от вырывания (Interlok)
Материал	Сталь
Защита поверхности	Гальваническое покрытие
Норма	ISO 6162-1 SAE J 518

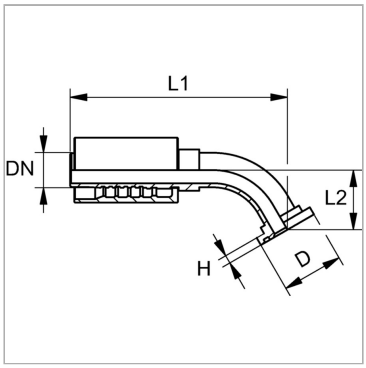

Комплект поставки

Прессуемый ниппель + прессуемая обойма

Артикул

Наименование	DN	Размер фланца	Размер	Дюймы	Рабочее давление	D	H	L1	L2
PA532SF2545A	31	1″	20	1.1/4″	280,0	44,5	8,0	170,5	35,0
PA532SF45A	31	1.1/4″	20	1.1/4″	280,0	50,8	8,0	182,0	34,5
PA532SF4045A	31	1.1/2″	20	1.1/4″	210,0	60,3	8,0	187,0	37,5
PA540SF3245A	38	1.1/4″	24	1.1/2″	210,0	50,8	8,0	202,5	43,0
PA540SF45A	38	1.1/2″	24	1.1/2″	210,0	60,3	8,0	215,0	41,5
PA540SF5045A	38	2″	24	1.1/2″	210,0	71,4	9,5	230,5	55,5
PA550SF45A	51	2″	32	2″	210,0	71,4	9,5	263,0	58,5

DN = номинальный диаметр, номинальный внутренний диаметр

Несмотря на тщательную проверку, мы не может исключить ошибки, поэтому
мы не берем на себя ответственность за содержащуюся информаци

© hansa-flex.com.ua