PA 500 HS VA

Пресс-арматура, CES

Обновлено: 04.28.24

Характеристики

Область применения	Прессуемая арматура для шлангов HD 500
Форма уплотнения 1	Внутренний конус 24°
Соединение 1	Метрическая наружная резьба, цилиндрическая
Сокращение	CES
Способ заделки	С защитой от вырывания (Interlok)
Материал	нержавеющая сталь
Защита поверхности	Гальваническое покрытие
Норма	ISO 8434-1

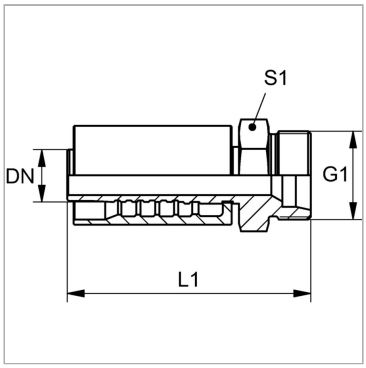

Комплект поставки

Прессуемый ниппель + прессуемая обойма

Артикул

Наименование	DN	Размер	Дюймы	G1	Для наружного Ø трубы	S1
PA520HS16VA	19	12	3/4″	M 30 x 2	20	32
PA520HSVA	19	12	3/4″	M 36 x 2	25	36
PA525HS20VA	25	16	1″	M 36 x 2	25	36
PA525HSVA	25	16	1″	M 42 x 2	30	46
PA532HSVA	31	20	1.1/4″	M 52 x 2	38	55

DN = номинальный диаметр, номинальный внутренний диаметр

Несмотря на тщательную проверку, мы не может исключить ошибки, поэтому
мы не берем на себя ответственность за содержащуюся информаци

© hansa-flex.com.ua