PA 500 AOL VA

Пресс-арматура, DKOL

Обновлено: 04.28.24

Характеристики

Область применения	Прессуемая арматура для шлангов HD 500
Форма уплотнения 1	Наружный конус 24° с кольцом круглого сечения
Соединение 1	Метрическая гаечная резьба
Сокращение	DKOL
Способ заделки	С защитой от вырывания (Interlok)
Материал	нержавеющая сталь
Норма	ISO 8434-1

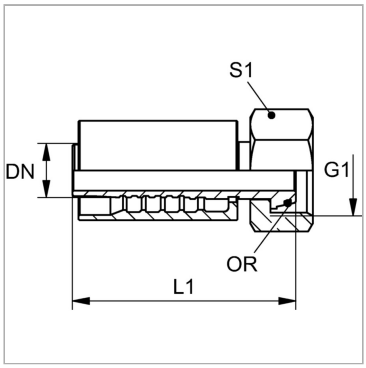

Указание по заказу

NBR уплотнения FPM (Витон) по запросу

Комплект поставки

Прессуемый ниппель + прессуемая обойма

Артикул

Наименование	DN	Размер	Дюймы	Для наружного Ø трубы	S1	Кольцо круглого сечения
PA520AOLVA	19	12	3/4″	22	36	20,0 x 2,0
PA525AOLVA	25	16	1″	28	41	26,0 x 2,0
PA532AOLVA	31	20	1.1/4″	35	50	32,0 x 2,5
PA540AOLVA	38	24	1.1/2″	42	60	38,0 x 2,5

DN = номинальный диаметр, номинальный внутренний диаметр

Несмотря на тщательную проверку, мы не может исключить ошибки, поэтому
мы не берем на себя ответственность за содержащуюся информаци

© hansa-flex.com.ua