NPSL

Комбинированный элемент, NPSL

Обновлено: 04.28.24

Характеристики

Модель	Уплотняющая прокладка для штока
Рабочее давление	10 bar
Скорость скольжения макс.	1 m/s
Температура макс.	90 °C
Температура min.	-30 °C
Рабочие среды	Минеральное масло Вода-воздух
Монтаж	в открытых пазах B
Материал	75° твердость по Шору A нитрильный каучук
Применение	Пневматика

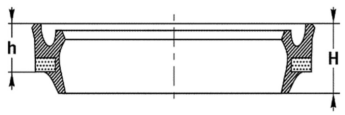

Toleranz / Tolerance				
d	D	M	A	E
H8 / f8	H10	± 0,10	+0,20 0	+0,25 0

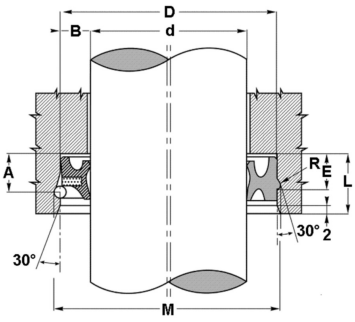

Описание

уплотнение с малыми потерями на трение.Комбинированный элемент уплотнение-скребковая манжета

Артикул

Наименование	D	d	h	H	M	A	R
NPSL1626-7	26	16	7,0	9,5	28,00	8,50	1,10
NPSL1826-6	26	18	6,0	8,5	28,00	7,50	1,10
NPSL2030-7	30	20	7,0	9,5	32,00	8,80	1,40
NPSL2232-7	32	22	7,0	9,5	34,50	8,80	1,40
NPSL2535-7	35	25	7,0	9,5	37,50	8,80	1,40
NPSL3040-7	40	30	7,0	9,5	42,50	8,80	1,40
NPSL3242-7	42	32	7,0	9,5	44,50	8,80	1,40
NPSL4050-7	50	40	7,0	9,5	52,50	8,80	1,40

Несмотря на тщательную проверку, мы не может исключить ошибки, поэтому
мы не берем на себя ответственность за содержащуюся информаци

© hansa-flex.com.ua