# NPSL-P

## Комбинированный элемент, NPSL-P

Обновлено: 04.30.24

### Характеристики

| | |
|---|---|
| **Модель** | Уплотняющая прокладка для штока |
| **Рабочее давление** | 10 bar |
| **Скорость скольжения макс.** | 1 m/s |
| **Температура макс.** | 90 °C |
| **Температура min.** | -30 °C |
| **Рабочие среды** | Минеральное масло<br>Вода-воздух |
| **Монтаж** | в открытых пазах B |
| **Материал** | 93° твердость по Шору A<br>полиуретан |
| **Применение** | Пневматика |

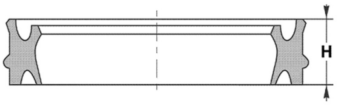


Toleranz / Tolerance

| d | D | M | A | E |
|---|---|---|---|---|
| H8 / f8 | H10 | ± 0,10 | +0,20<br>0 | +0,25<br>0 |

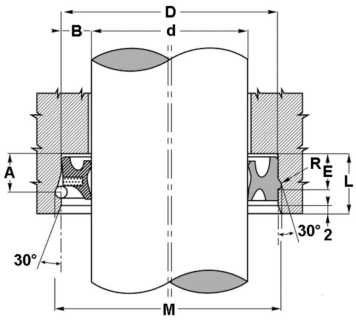


### Описание

уплотнение с малыми потерями на трение.Комбинированный элемент уплотнение-скребковая манжета

### Артикул

| Наименование | D | d | h | H | L | M | E | R |
|---|---|---|---|---|---|---|---|---|
| NPSL-P12 | 22 | 12 | 7,0 | 10,4 | 13 | 24,20 | 8,80 | 1,10 |
| NPSL-P16 | 26 | 16 | 7,0 | 10,4 | 13 | 28,20 | 8,80 | 1,10 |
| NPSL-P18 | 28 | 18 | 7,0 | 10,4 | 13 | 30,20 | 8,80 | 1,10 |
| NPSL-P20 | 30 | 20 | 7,0 | 10,4 | 13 | 32,20 | 8,80 | 1,40 |
| NPSL-P22 | 32 | 22 | 7,3 | 10,4 | 14 | 34,80 | 9,40 | 1,40 |
| NPSL-P25 | 35 | 25 | 7,3 | 10,4 | 14 | 37,80 | 9,40 | 1,40 |
| NPSL-P30 | 40 | 30 | 7,3 | 10,4 | 14 | 42,80 | 9,40 | 1,40 |
| NPSL-P32 | 42 | 32 | 7,3 | 10,4 | 14 | 44,80 | 9,40 | 1,40 |
| NPSL-P40 | 50 | 40 | 7,3 | 10,4 | 14 | 52,80 | 9,40 | 1,40 |
| NPSL-P45 | 55 | 45 | 7,7 | 10,4 | 15 | 58,60 | 10,40 | 1,80 |

Несмотря на тщательную проверку, мы не может исключить ошибки, поэтому
мы не берем на себя ответственность за содержащуюся информаци



© hansa-flex.com.ua