ND HN

Вставной ниппель, AGN

Обновлено: 04.28.24

Характеристики

Форма уплотнения 1	Резьбовое уплотнение, дополнительный внутренний конус 60°.
Соединение 1	Наружная резьба NPT
Сокращение	AGN
Материал	Сталь
Защита поверхности	Гальваническое покрытие

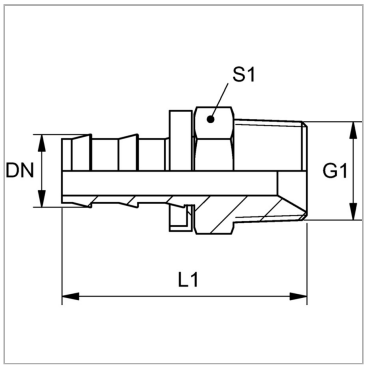

Указания

Неповрежденные ниппели можно использовать повторно.

Артикул

Наименование	DN	Размер	Дюймы	G1	L1	S1
ND06HN02	6	4	1/4″	1/8″ -27 NPT	35,0	12
ND06HN	6	4	1/4″	1/4" -18 NPT	40,0	14
ND10HN06	10	6	3/8″	1/4" -18 NPT	45,0	14
ND10HN	10	6	3/8″	3/8" -18 NPT	45,0	22
ND10HN13	10	6	3/8″	1/2″ -14 NPT	52,0	22
ND13HN10	12	8	1/2″	3/8" -18 NPT	49,0	22
ND13HN	12	8	1/2″	1/2″ -14 NPT	55,0	22
ND16HN13	16	10	5/8″	1/2″ -14 NPT	66,0	22
ND20HN	19	12	3/4″	3/4″ -14 NPT	66,0	32

DN = номинальный диаметр, номинальный внутренний диаметр

Несмотря на тщательную проверку, мы не может исключить ошибки, поэтому
мы не берем на себя ответственность за содержащуюся информаци

© hansa-flex.com.ua