ND HBK

Вставной ниппель, AGR-K

Обновлено: 04.28.24

Характеристики

Форма уплотнения 1	Резьбовое уплотнение
Соединение 1	Наружная резьба BSPT, коническая
Сокращение	AGR-K
Материал	Сталь
Защита поверхности	Гальваническое покрытие
Норма	BS 5200

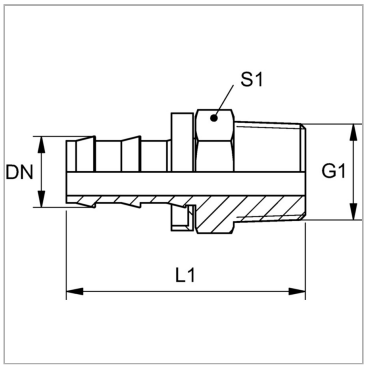

Указания

Неповрежденные ниппели можно использовать повторно.

Артикул

Наименование	DN	Размер	Дюймы	G1	L1	S1
ND06HBK	6	4	1/4″	R 1/4″ K	40,0	14
ND10HBK06	10	6	3/8″	R 1/4″ K	44,0	14
ND10HBK	10	6	3/8″	R 3/8″ K	45,0	19
ND13HBK	12	8	1/2″	R 1/2″ K	55,0	22
ND20HBK	19	12	3/4″	R 3/4″ K	68,0	27

DN = номинальный диаметр, номинальный внутренний диаметр

Несмотря на тщательную проверку, мы не может исключить ошибки, поэтому
мы не берем на себя ответственность за содержащуюся информаци

© hansa-flex.com.ua