ND AOL

Вставной ниппель, DKOL

Обновлено: 04.29.24

Характеристики

Форма уплотнения 1	Наружный конус 24° с кольцом круглого сечения
Соединение 1	Метрическая гаечная резьба
Сокращение	DKOL
Материал	Сталь
Защита поверхности	Гальваническое покрытие
Норма	ISO 8434-1

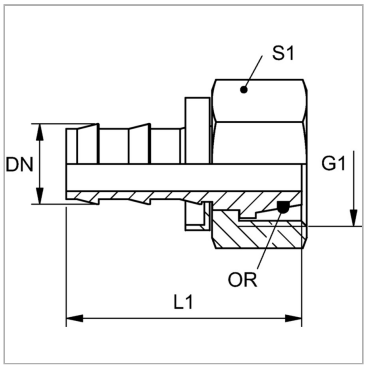

Указания

Неповрежденные ниппели можно использовать повторно.

Артикул

Наименование	DN	Размер	Дюймы	G1	Для наружного Ø трубы	L1	S1	Кольцо круглого сечения
ND06AOL04	6	4	1/4″	M 12 x 1,5	6	40,0	14	4,5 x 1,5
ND06AOL	6	4	1/4″	M 14 x 1,5	8	36,0	17	6,5 x 1,5
ND06AOL08	6	4	1/4″	M 16 x 1,5	10	36,0	19	8,5 x 1,5
ND10AOL08	10	6	3/8″	M 16 x 1,5	10	40,0	19	8,5 x 1,5
ND10AOL	10	6	3/8″	M 18 x 1,5	12	40,0	22	10,5 x 1,5
ND13AOL	12	8	1/2″	M 22 x 1,5	15	44,0	27	12,5 x 1,5
ND16AOL	16	10	5/8″	M 26 x 1,5	18	56,0	32	16,0 x 2,0
ND20AOL	19	12	3/4″	M 30 x 2	22	58,0	36	20,0 x 2,0

DN = номинальный диаметр, номинальный внутренний диаметр

Несмотря на тщательную проверку, мы не может исключить ошибки, поэтому
мы не берем на себя ответственность за содержащуюся информаци

© hansa-flex.com.ua