ND AB

Вставной ниппель, DKR

Обновлено: 04.29.24

Характеристики

Форма уплотнения 1	Наружный конус 60°
Соединение 1	Наружная резьба BSP, цилиндрическая
Сокращение	DKR
Материал	Сталь
Защита поверхности	Гальваническое покрытие
Норма	ISO 8434-6 BS 5200

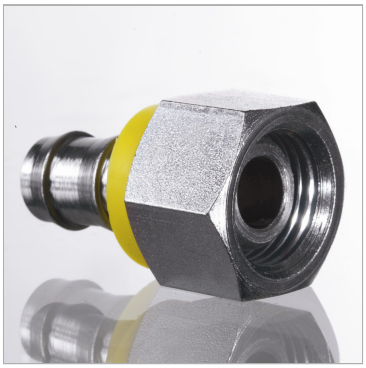

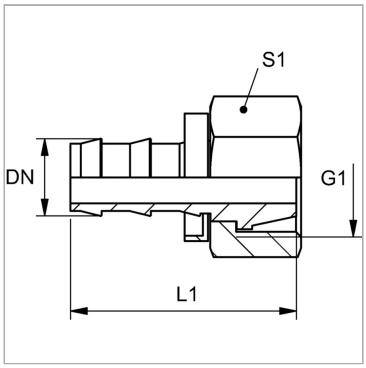

Указания

Неповрежденные ниппели можно использовать повторно.

Артикул

Наименование	DN	Размер	Дюймы	G1	L1	S1
ND06AB	6	4	1/4″	G 1/4″ -19	33,0	17
ND10AB	10	6	3/8″	G 3/8″ -19	37,0	19
ND13AB	12	8	1/2″	G 1/2″ -14	42,0	27
ND16AB	16	10	5/8″	G 5/8″ -14	53,0	30
ND20AB	19	12	3/4″	G 3/4″ -14	58,0	32
ND25AB	25	16	1″	G 1″ -11	57,0	41

DN = номинальный диаметр, номинальный внутренний диаметр

Несмотря на тщательную проверку, мы не может исключить ошибки, поэтому
мы не берем на себя ответственность за содержащуюся информаци

© hansa-flex.com.ua