MVR MG

Резьбовое соединение для манометра

Обновлено: 04.27.24

Характеристики

Форма уплотнения 1	Кольцо с уплотнительной кромкой
Соединение 1	Внутренняя резьба BSP, цилиндрическая
Форма уплотнения 2	Внутренний конус 24°
Соединение 2	Метрическая наружная резьба, цилиндрическая
Модель	Резьбовое соединение для манометра
Материал	Латунь

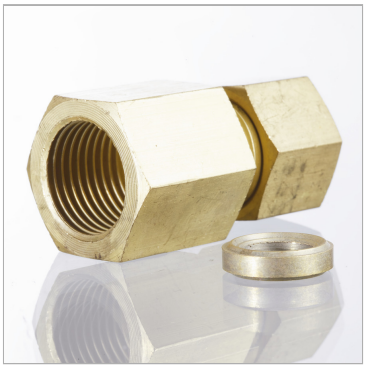

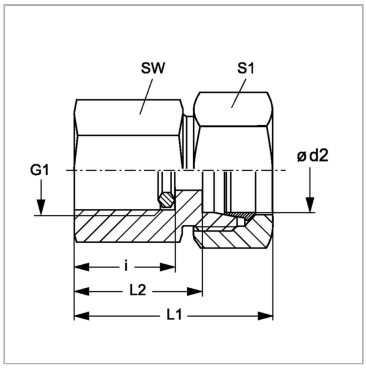

Комплект поставки

С кольцом с уплотнительной кромкой

Артикул

Наименование	G1	i	L1	L2	Ø d2	SW	Рабочее давление, бар	S1
MVRNW04HLMG	G 1/4″ -19	14,5	37	22,0	6	19	PN 315	14
MVRNW06HLMG	G 1/4″ -19	14,5	37	22,0	8	19	PN 315	17
MVRNW08HLMG	G 1/4″ -19	14,5	38	23,0	10	19	PN 315	19
MVRNW10HLMG	G 1/4″ -19	14,5	38	23,0	12	19	PN 315	22
MVRNW03HSMG	G 1/2″ -14	20,0	46	31,0	6	27	PN 630	17
MVRNW04HSMG	G 1/2″ -14	20,0	46	31,0	8	27	PN 630	19
MVRNW06HSMG	G 1/2″ -14	20,0	47	30,5	10	27	PN 630	22
MVRNW08HSMG	G 1/2″ -14	20,0	47	30,5	12	27	PN 630	24

Серия: LL = очень легкая; L = легкая; S = тяжелая

PN = Номинальное давление (бар)

PB = макс. Рабочее давление (бар)

Ø = наружный диаметр трубы

Несмотря на тщательную проверку, мы не может исключить ошибки, поэтому
мы не берем на себя ответственность за содержащуюся информаци

© hansa-flex.com.ua