MVR HJ

Штуцер для соединения с манометром

Обновлено: 04.29.24

Характеристики

Модель	Штуцер для соединения с манометром
Форма уплотнения 1	Кольцо с уплотнительной кромкой
Соединение 1	Внутренняя резьба BSP, цилиндрическая
Форма уплотнения 2	Наружный конус 74°
Соединение 2	Наружная резьба UN/UNF
Материал	Сталь
Защита поверхности	Гальваническое покрытие

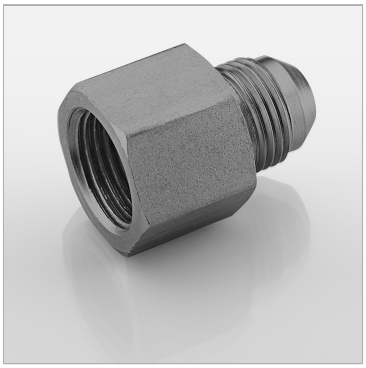

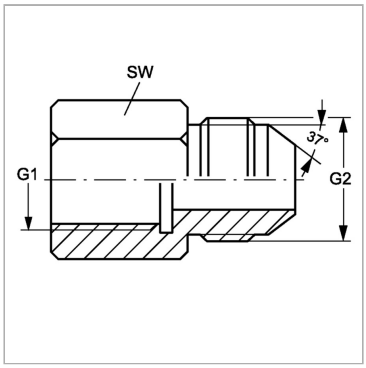

Артикул

Наименование	G1	G2	Макс. рабочее давление	SW
MVR04HJ	G 1/4″ -19	7/16″ -20 UNF	350	17
MVR04HJ05	G 1/4″ -19	1/2″ -20 UNF	350	27
MVR04HJ06	G 1/4″ -19	9/16″ -18 UNF	350	17
MVR04HJ08	G 1/4″ -19	3/4″ -16 UNF	400	19
MVR08HJ04	G 1/2″ -14	7/16″ -20 UNF	315	27
MVR08HJ05	G 1/2″ -14	1/2″ -20 UNF	315	27
MVR08HJ06	G 1/2″ -14	9/16″ -18 UNF	315	27
MVR08HJ	G 1/2″ -14	3/4″ -16 UNF	315	27
MVR08HJ10	G 1/2″ -14	7/8″ -14 UNF	200	29
MVR08HJ12	G 1/2″ -14	1.1/16" -12 UN	200	35

Несмотря на тщательную проверку, мы не может исключить ошибки, поэтому
мы не берем на себя ответственность за содержащуюся информаци

© hansa-flex.com.ua