MVR

Резьбовое соединение для манометра

Обновлено: 04.29.24

Характеристики

Форма уплотнения 1	Кольцо с уплотнительной кромкой
Соединение 1	Внутренняя резьба BSP, цилиндрическая
Форма уплотнения 2	Внутренний конус 24°
Соединение 2	Метрическая наружная резьба, цилиндрическая
Модель	Резьбовое соединение для манометра
Материал	Сталь
Защита поверхности	Гальваническое покрытие

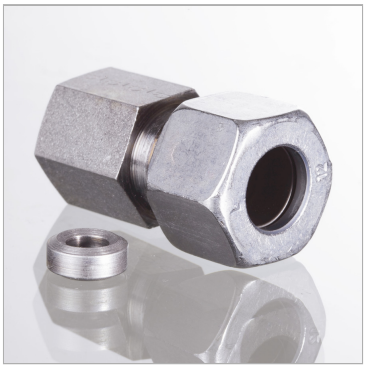

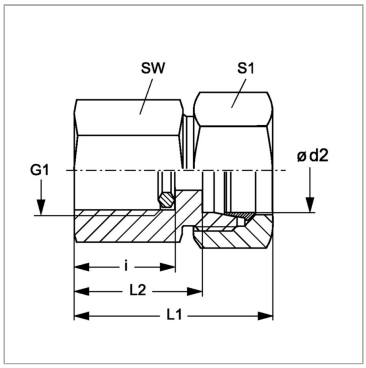

Указания

Указания по монтажу, установке, нагрузке давлением и допустимым рабочим температурам представлены в технической информации для резьбовых трубных соединений.

Комплект поставки

С кольцом с уплотнительной кромкой

Артикул

Наименование	G1	i	L1	L2	Ø d2	SW	Рабочее давление, бар	S1
MVR04LL	G 1/4″ -19	14,5	33	23,0	4	19	PN 100	10
MVRNW04HL	G 1/4″ -19	14,5	37	22,0	6	19	PN 315	14
MVRNW06HL	G 1/4″ -19	14,5	37	22,0	8	19	PN 315	17
MVRNW08HL	G 1/4″ -19	14,5	38	23,0	10	19	PN 315	19
MVRNW10HL	G 1/4″ -19	14,5	38	23,0	12	19	PN 315	22
MVRNW03HS	G 1/2″ -14	20,0	46	31,0	6	27	PN 630	17
MVRNW04HS	G 1/2″ -14	20,0	46	31,0	8	27	PN 630	19
MVRNW06HS	G 1/2″ -14	20,0	47	30,5	10	27	PN 630	22
MVRNW08HS	G 1/2″ -14	20,0	47	30,5	12	27	PN 630	24

Серия: LL = очень легкая; L = легкая; S = тяжелая

PN = Номинальное давление (бар)

PB = макс. Рабочее давление (бар)

Ø = наружный диаметр трубы

Несмотря на тщательную проверку, мы не может исключить ошибки, поэтому
мы не берем на себя ответственность за содержащуюся информаци

© hansa-flex.com.ua