MVN VA

Резьбовое соединение для манометра

Обновлено: 04.29.24

Характеристики

Форма уплотнения 1	Кольцо с уплотнительной кромкой
Соединение 1	Внутренняя резьба NPT
Форма уплотнения 2	Внутренний конус 24°
Соединение 2	Метрическая наружная резьба, цилиндрическая
Модель	Резьбовое соединение манометра
Материал	нержавеющая сталь

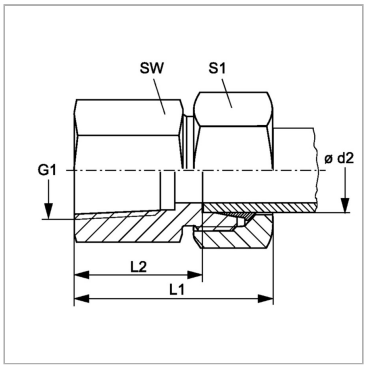

Комплект поставки

С кольцом с уплотнительной кромкой

Артикул

Наименование	G1	i	L1	L2	Ø d2	SW	Рабочее давление, бар	S1
MVNNW04HLVA	1/4" -18 NPT	16,4	38	23,5	6	19	PN 315	14
MVNNW04HL1/2VA	1/2″ -14 NPT	22,6	46	31,0	6	27	PN 315	14
MVNNW06HLVA	1/4" -18 NPT	16,4	38	23,5	8	19	PN 315	17
MVNNW06HL1/2VA	1/2″ -14 NPT	22,6	46	31,0	8	27	PN 315	17
MVNNW08HLVA	1/4" -18 NPT	16,4	39	24,0	10	19	PN 315	19
MVNNW08HL1/2VA	1/2″ -14 NPT	22,6	47	32,0	10	27	PN 315	19
MVNNW10HLVA	1/4" -18 NPT	16,4	39	31,0	12	19	PN 315	22
MVNNW10HL1/2VA	1/2″ -14 NPT	22,6	47	32,0	12	27	PN 315	22
MVNNW03HSVA	1/2″ -14 NPT	22,6	48	33,0	6	27	PN 630	17
MVNNW04HSVA	1/2″ -14 NPT	22,6	48	33,0	8	27	PN 630	19
MVNNW06HSVA	1/2″ -14 NPT	22,6	49	32,5	10	27	PN 630	22
MVNNW08HSVA	1/2″ -14 NPT	22,6	49	32,5	12	27	PN 630	24

Серия: LL = очень легкая; L = легкая; S = тяжелая

PN = Номинальное давление (бар)

PB = макс. Рабочее давление (бар)

Ø = наружный диаметр трубы

Несмотря на тщательную проверку, мы не может исключить ошибки, поэтому
мы не берем на себя ответственность за содержащуюся информаци

© hansa-flex.com.ua