MVE

Резьбовое соединение для манометра

Обновлено: 04.29.24

Характеристики

Форма уплотнения 1	Кольцо с уплотнительной кромкой
Соединение 1	Внутренняя резьба BSP, цилиндрическая
Форма уплотнения 2	Патрубок с режущим кольцом
Соединение 2	Метрическая гаечная резьба
Модель	Резьбовое соединение для манометра
Материал	Сталь
Защита поверхности	Гальваническое покрытие

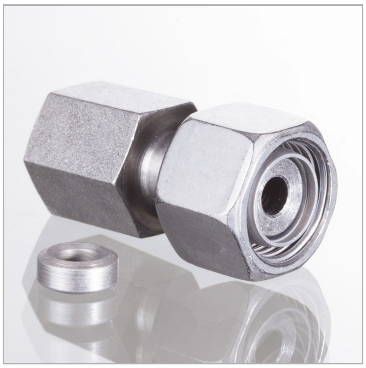

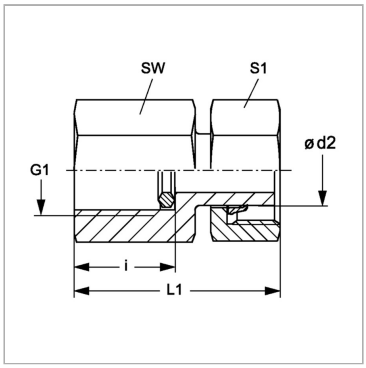

Указания

Указания по монтажу, установке, нагрузке давлением и допустимым рабочим температурам представлены в технической информации для резьбовых трубных соединений.

Комплект поставки

С кольцом с уплотнительной кромкой

Артикул

Наименование	G1	i	L1	Ø d2	SW	Рабочее давление, бар	S1
MVENW04L	G 1/4″ -19	14,5	38,0	6	19	PN 400	14
MVENW06L	G 1/4″ -19	14,5	38,0	8	19	PN 400	17
MVENW08L	G 1/4″ -19	14,5	39,5	10	19	PN 400	19
MVENW10L	G 1/4″ -19	14,5	40,5	12	19	PN 400	22
MVENW03S	G 1/2″ -14	20,0	45,0	6	27	PN 630	17
MVENW04S	G 1/2″ -14	20,0	45,0	8	27	PN 630	19
MVENW06S	G 1/2″ -14	20,0	47,0	10	27	PN 630	22
MVENW08S	G 1/2″ -14	20,0	47,5	12	27	PN 630	24

Серия: LL = очень легкая; L = легкая; S = тяжелая

PN = Номинальное давление (бар)

PB = макс. Рабочее давление (бар)

Ø = наружный диаметр трубы

Несмотря на тщательную проверку, мы не может исключить ошибки, поэтому
мы не берем на себя ответственность за содержащуюся информаци

© hansa-flex.com.ua