# L HN IN

## Ввертный штуцер, L-образный

Обновлено: 04.27.24

### Характеристики

| | |
|---|---|
| **Конструкция** | L-образная форма |
| **Модель** | Ввертный штуцер |
| **Форма уплотнения 1** | Резьбовое уплотнение |
| **Соединение 1** | Наружная резьба NPT |
| **Материал** | Сталь |
| **Защита поверхности** | Гальваническое покрытие |
| **Соединение 2 + 3** | Внутренняя резьба NPT |
| **Форма уплотнения 2 + 3** | Резьбовое уплотнение |

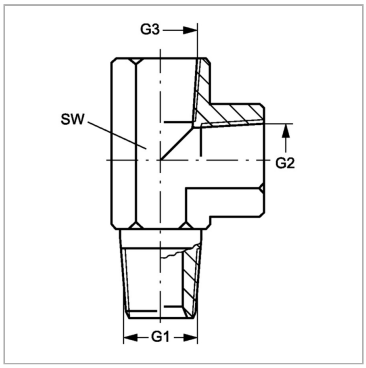


### Артикул

| Наименование | G1 | G2 + G3 | SW |
|---|---|---|---|
| LHN02IN | 1/8″ -27 NPT | 1/8″ -27 NPT | 14 |
| LHN04IN | 1/4" -18 NPT | 1/4" -18 NPT | 19 |
| LHN06IN | 3/8" -18 NPT | 3/8" -18 NPT | 22 |
| LHN08IN | 1/2″ -14 NPT | 1/2″ -14 NPT | 27 |
| LHN12IN | 3/4″ -14 NPT | 3/4″ -14 NPT | 33 |
| LHN16IN | 1″ -11,5 NPT | 1″ -11,5 NPT | 41 |
| LHN20IN | 1.1/4" -11,5 NPT | 1.1/4" -11,5 NPT | 48 |

*SW = размер под ключ*

Несмотря на тщательную проверку, мы не может исключить ошибки, поэтому
мы не берем на себя ответственность за содержащуюся информаци



© hansa-flex.com.ua