L HMO HB

Ввертный штуцер, L-образный

Обновлено: 05.01.24

Характеристики

Конструкция	L-образная форма
Модель	Ввертный штуцер с регулировкой положения
Форма уплотнения 1	Уплотнение ввертного штуцера кольцом круглого сечения
Соединение 1	Метрическая наружная резьба, цилиндрическая
Материал	Сталь
Защита поверхности	Гальваническое покрытие
Соединение 2 + 3	Наружная резьба BSP, цилиндрическая
Форма уплотнения 2 + 3	Внутренний конус 60°

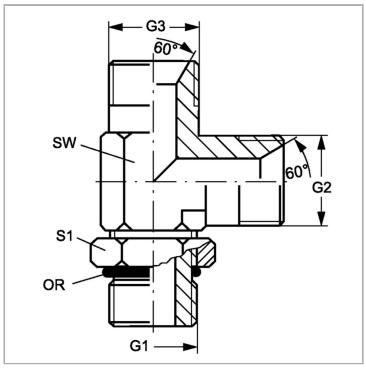

Артикул

Наименование	G1	G2 + G3	SW	S1	Кольцо круглого сечения
LHMO12HB02	M 12 x 1,5	G 1/8″ -28	14	18	9,3 x 2,4
LHMO12HB04	M 12 x 1,5	G 1/4″ -19	14	18	9,3 x 2,4
LHMO14HB04	M 14 x 1,5	G 1/4″ -19	14	20	11,3 x 2,4
LHMO14HB06	M 14 x 1,5	G 3/8″ -19	19	20	11,3 x 2,4
LHMO16HB04	M 16 x 1,5	G 1/4″ -19	19	22	13,3 x 2,4
LHMO16HB06	M 16 x 1,5	G 3/8″ -19	19	22	13,3 x 2,4
LHMO18HB06	M 18 x 1,5	G 3/8″ -19	19	24	15,3 x 2,4
LHMO18HB08	M 18 x 1,5	G 1/2″ -14	19	24	15,3 x 2,4
LHMO20HB08	M 20 x 1,5	G 1/2″ -14	27	28	17,3 x 2,4
LHMO22HB08	M 22 x 1,5	G 1/2″ -14	22	28	19,3 x 2,4
LHMO22HB12	M 22 x 1,5	G 3/4″ -14	22	28	19,3 x 2,4

SW, S1, S2, S3 = размер под ключ

Несмотря на тщательную проверку, мы не может исключить ошибки, поэтому
мы не берем на себя ответственность за содержащуюся информаци

© hansa-flex.com.ua