KML M DISA V

Уплотнительное кольцо из FKM (FPM) для приемной части Kamlock

Обновлено: 04.29.24

Характеристики

Материал	FKM SH 90 (Витон)

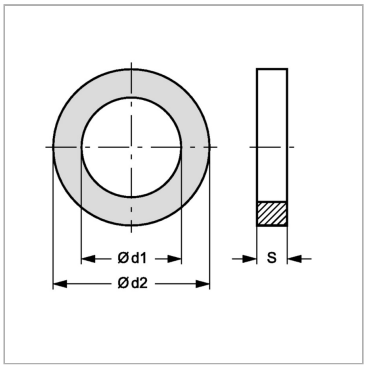

Артикул

Наименование	Ø d1	Ø d2	S	Для размера муфты
KMLMDISA3/4V	22,22	34,93	5,54	3/4″
KMLMDISA1V	26,99	39,69	6,35	1″
KMLMDISA1.1/4V	34,53	49,21	6,35	1.1/4″
KMLMDISA1.1/2V	41,27	55,56	6,35	1.1/2″
KMLMDISA2V	50,80	66,67	6,35	2″
KMLMDISA2.1/2V	60,32	79,37	6,35	2.1/2″
KMLMDISA3V	76,20	94,45	6,35	3″
KMLMDISA4V	101,60	123,82	6,35	4″

Несмотря на тщательную проверку, мы не может исключить ошибки, поэтому
мы не берем на себя ответственность за содержащуюся информаци

© hansa-flex.com.ua