KML M DISA SIL

Уплотнительное кольцо из силикона для приемной части Kamlock

Обновлено: 04.27.24

Характеристики

Материал	Силикон

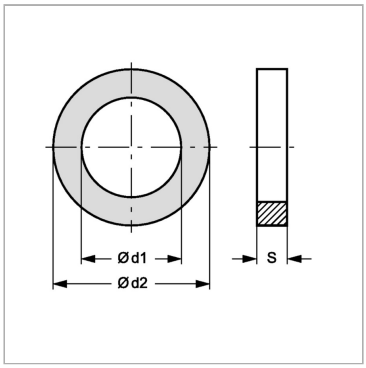

Артикул

Наименование	Ø d1	Ø d2	S	Для размера муфты
KMLMDISA3/4SIL	22,22	34,93	5,54	3/4″
KMLMDISA1SIL	26,99	39,69	6,35	1″
KMLMDISA1.1/4SIL	34,53	49,21	6,35	1.1/4″
KMLMDISA1.1/2SIL	41,27	55,56	6,35	1.1/2″
KMLMDISA2SIL	50,80	66,67	6,35	2″
KMLMDISA2.1/2SIL	60,32	79,37	6,35	2.1/2″
KMLMDISA3SIL	76,20	94,45	6,35	3″
KMLMDISA4SIL	101,60	123,82	6,35	4″

Несмотря на тщательную проверку, мы не может исключить ошибки, поэтому
мы не берем на себя ответственность за содержащуюся информаци

© hansa-flex.com.ua