KAMMRING G

Камерное кольцо, дюймовое

Обновлено: 04.29.24

Характеристики

Материал	Сталь

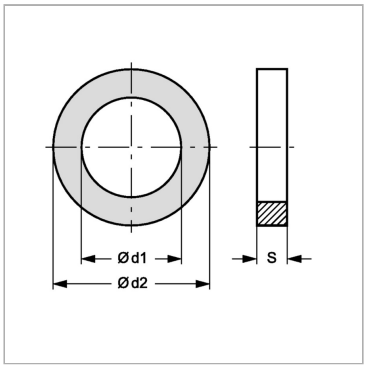

Артикул

Наименование	Ø d1	Ø d2	S	Для резьбы
KAMMRING1/8	12,20	15,00	1,40	G 1/8″
KAMMRING1/4	16,15	19,50	1,90	G 1/4″
KAMMRING3/8	19,50	23,50	1,90	G 3/8″
KAMMRING1/2	23,30	28,50	1,90	G 1/2″
KAMMRING3/4	28,60	34,50	1,90	G 3/4″
KAMMRING1	36,60	43,50	2,60	G 1″
KAMMRING2	63,30	70,00	2,50	G 2″

Несмотря на тщательную проверку, мы не может исключить ошибки, поэтому
мы не берем на себя ответственность за содержащуюся информаци

© hansa-flex.com.ua