K AB

Соединитель, крестообразный

Обновлено: 04.27.24

Характеристики

Конструкция	К-образная форма
Модель	Соединители
Форма уплотнения 1 - 4	Наружный конус 60°
Соединение 1 - 4	Гаечная резьба BSP
Материал	Сталь
Защита поверхности	Гальваническое покрытие

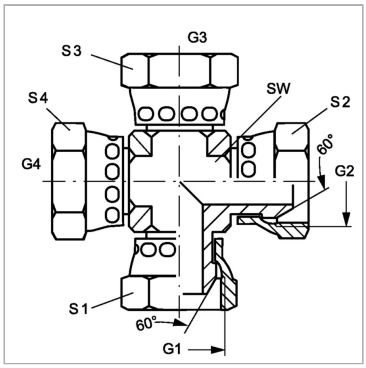

Артикул

Наименование	G1 – G4	SW	S1 - S4
KAB02	G 1/8″ -28	11	14
KAB04	G 1/4″ -19	14	19
KAB06	G 3/8″ -19	19	22
KAB08	G 1/2″ -14	22	27
KAB10	G 5/8″ -14	22	30
KAB12	G 3/4″ -14	27	32
KAB16	G 1″ -11	33	41
KAB20	G 1.1/4″ -11	41	50
KAB24	G 1.1/2″ -11	48	60
KAB32	G 2″ -11	64	70

SW, S1, S2, S3 = размер под ключ

Несмотря на тщательную проверку, мы не может исключить ошибки, поэтому
мы не берем на себя ответственность за содержащуюся информаци

© hansa-flex.com.ua