K-ZFL ABSP-KLAPPEN

Butterfly valves

Обновлено: 04.29.24

Характеристики

Рабочая температура	-15 °C to +120 °C
Рабочее давление	Max. 16 bar
Рабочие среды	Water / steam, salt water, salt water, ester, ketone, alkali, caustic soda, sodium hydroxide. Not recommended for hydrocarbons
Область температур	-20 °C to +120 °C
Корпус	Grey cast iron GG25 epoxy resin coated, RAL 5015
Уплотнение	EPDM
Сальниковое уплотнение	EPDM
Вал	SS416
Рукоятка	GG25 epoxy resin coated

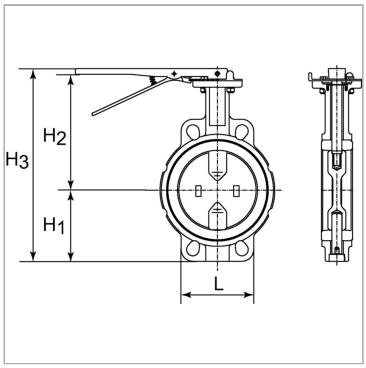

Указания

Прочие данные только по запросу.

Артикул

Наименование	DN	B	H1	H2	H3	L
K-07300345	40	38,0	68,0	94,0	198,0	94,0
K-07300346	50	47,0	71,0	143,0	236,0	100,0
K-07300347	65	49,0	78,0	155,0	255,0	115,0
K-07300348	80	47,0	89,0	162,0	273,0	127,0
K-07300349	100	56,0	102,0	178,0	302,0	163,0
K-07300350	125	59,0	123,0	191,0	336,0	190,0
K-07300351	150	59,0	138,0	205,0	365,0	216,0

DN = номинальный диаметр, номинальный внутренний диаметр

Несмотря на тщательную проверку, мы не может исключить ошибки, поэтому
мы не берем на себя ответственность за содержащуюся информаци

© hansa-flex.com.ua