K-VAKUUMSENSOR ANALOG

Vacuum sensor, analogue

Обновлено: 04.28.24

Характеристики

Применение	Measurement of vacuum values close to the suction pad Remote evaluation of the signals Processing the output signals, for example, by PLC
Рабочие среды	dry, oil-free air and non-aggressive gases
Область температур	0 - 50 °C
Выходной сигнал	1 to 5 analogous to V
Длина кабеля	3 m
Степень защиты	IP 40
Гистерезис	Fixed: 20 mbar (model with digital sensor)

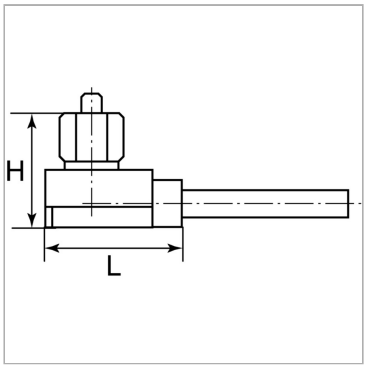

Указания

Прочие данные только по запросу.

Описание

Mini-sensor with housing and connection cable, analogue or digital output signal. Minimum size and low weight combined with high measuring accuracy.

Артикул

Наименование	H	L
K-07450156	16,9	21,0

© hansa-flex.com.ua