K-SCHL-AUFROLLER WASSER

Hose reels for water

Обновлено: 04.29.24

Характеристики

Материал шланга	Braided PVC
Рабочее давление	Max. 9 bar
Рабочая температура	+5 °C to +60 °C
Угол качания	300°

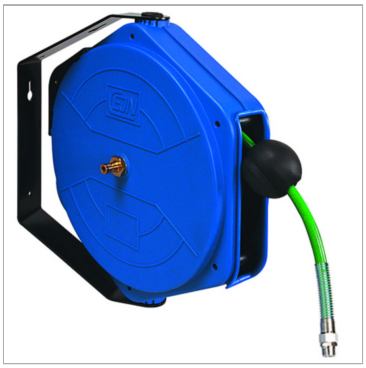

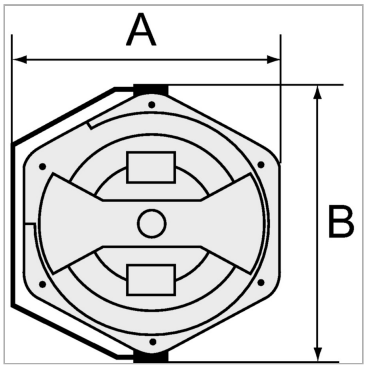

Указания

Прочие данные только по запросу.

Описание

For easy mounting on the wall or ceiling. Closed, rugged, impact-resistant housing made of POM, supply/outlet R 1/4 male thread and lightweight, hard-wearing, braided PVC hose. Incl. 2 m feeder hose.

Артикул

Наименование	A	B	Длина шланга
K-07100617	490,0	409,0	14

Несмотря на тщательную проверку, мы не может исключить ошибки, поэтому
мы не берем на себя ответственность за содержащуюся информаци

© hansa-flex.com.ua