K-SCHL-AUFROLLER SCHWEISS

Hose reel, welding type

Обновлено: 04.29.24

Характеристики

Рабочее давление	макс. 10 бар
Крепление	Wall, floor or ceiling
Вход	Oxygen G 1/4 male, right-hand thread with 60° inside cone, Acetylene G 3/8 male, left-hand thread with 60° inside cone
Дополнительная информация	Schweißtechnikschläuche für Sauerstoff und Acetylen rot und blau, aus synthetischem Gummi.

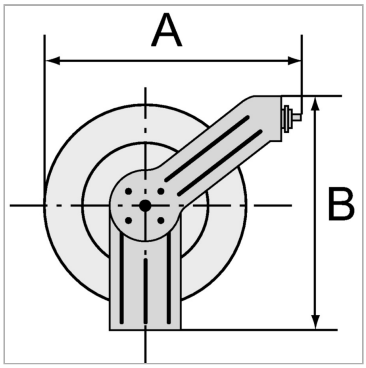

Указания

Прочие данные только по запросу.

Описание

Heavy-duty steel design for industrial applications. Blue, powder-coated housing. Special reel guide prevents excessive wear on the hose. An automatic latching mechanism allows the hose to be engaged at any length. Enclosed spring. Precise locking device for continuous feeding or latching mechanism.

Дополнительная информация

Welding hose for oxygen and acetylene, red and blue, made from synthetic rubber.

Артикул

Наименование	Высота	Диаметр	Длина шланга
K-07100628	360	320	15

Несмотря на тщательную проверку, мы не может исключить ошибки, поэтому
мы не берем на себя ответственность за содержащуюся информаци

© hansa-flex.com.ua