K-SCHL-AUFROLLER LU WA S

Hose reels for compressed air and water, heavy-duty type

Обновлено: 04.28.24

Характеристики

Материал шланга	Polyurethane (PUR)
Рабочее давление	макс. 10 бар
Рабочая температура	-10 °C to +40 °C
Крепление	Wall, floor or ceiling
Вход	Hose stem 8 mm

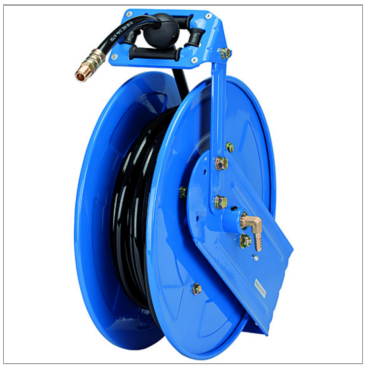

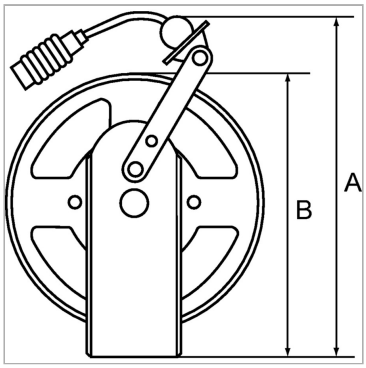

Указания

Прочие данные только по запросу.

Описание

Heavy-duty steel design for industrial applications. Blue, powder-coated housing. An automatic latching mechanism allows the hose to be engaged at any length. Enclosed spring. Precise locking device for continuous feeding or latching mechanism. Reel guide prevents excessive wear on the hose.

Артикул

Наименование	A	B	Длина шланга
K-07100624	420,0	353,0	10
K-07100625	420,0	353,0	20
K-07100626	420,0	353,0	15
K-07100627	420,0	353,0	15

Несмотря на тщательную проверку, мы не может исключить ошибки, поэтому
мы не берем на себя ответственность за содержащуюся информаци

© hansa-flex.com.ua