K-NADELVENTILE VA

Needle valves

Обновлено: 04.29.24

Характеристики

Рабочая температура	-20 °C to +120 °C
Рабочее давление	max. 400 bar (at 20 °C); max. 250 bar (at G 1 - 20 °C)
Корпус	Stainless steel 1.4571
маховик	Plastic
Уплотнение	PTFE
Дополнительная информация	Anschlussgrößen G 1 1/4, G 1 1/2 und G 2 auf Anfrage
Материал	sealing: PTFE

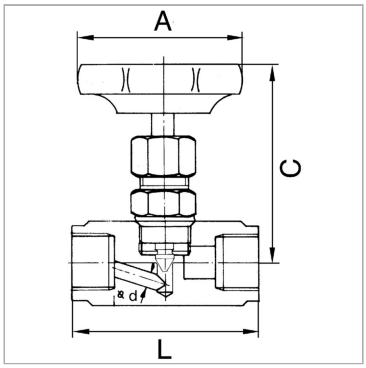

Указания

Прочие данные только по запросу.G thread acc. to DIN EN ISO 228-1, with ISO flange plate (acc. to ISO 5211)

Указание по заказу

For use on devices that have to be vented whenever they are turned off, either because of safety regulations or for technical reasons. The pneumatic devices are disconnected from the system and simultaneously vented each time they are shut off.

Дополнительная информация

Port sizes G 1 1/4, G 1 1/2 and G 2 available on request

Артикул

Наименование	DN	Резьба	A	C	L
K-07302403	4	G 1/8	50,0	74,0	50,0
K-07302404	5	G 1/4	50,0	73,0	50,0
K-07302405	6	G 3/8	50,0	72,0	55,0
K-07302406	8	G 1/2	63,0	83,0	60,0
K-07302407	10	G 3/4	63,0	100,0	75,0
K-07302408	12	G 1	80,0	110,0	100,0

DN = номинальный диаметр, номинальный внутренний диаметр

Несмотря на тщательную проверку, мы не может исключить ошибки, поэтому
мы не берем на себя ответственность за содержащуюся информаци

© hansa-flex.com.ua