K-MV O D 230 V, 50 - 60 HZ

Normally open, directly operated, 230 V, 50 to 60 Hz

Обновлено: 04.29.24

Характеристики

Подключение к электросети	For connector socket Pg 9/Pg 11, acc. to ISO 4400
Степень защиты	IP65 (with connector socket fitted)
Температура среды	-10 °C to +90 °C (NBR); -10 °C bis +140 °C (FKM)
Корпус, седло клапана	Brass
Внутренние детали	Stainless steel
Уплотнение	Perbunan (NBR) or FKM

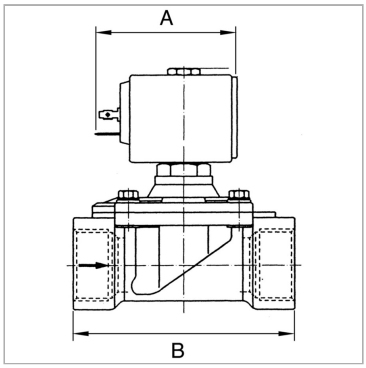

Указания

Прочие данные только по запросу.

Описание

Economy series available in three different versions: Directly operated, Combined operation, Pilot-operated. For all applications with compressed air, neutral gases or low-viscosity, neutral media.

Артикул

Наименование	Конструкция	B	Макс. рабочее давление	NW (условный проход)	Резьба	Набивочный материал	A
K-07302366	2	40,0	20	02	G 1/8	FKM фторкаучук	54,0
K-07302367	2	40,0	14	03	G 1/8	FKM фторкаучук	54,0
K-07302368	2	40,0	10	03	G 1/4	FKM фторкаучук	54,0
K-07302369	2	40,0	4	05	G 1/4	FKM фторкаучук	54,0

Несмотря на тщательную проверку, мы не может исключить ошибки, поэтому
мы не берем на себя ответственность за содержащуюся информаци

© hansa-flex.com.ua