K-MUFFEN ABSPERRVENTIL MS

Female thread globe valves

Обновлено: 04.29.24

Характеристики

Применение	nicht-aggressive Flüssigkeiten und Dämpfe bis +90 °C
Рабочее давление	макс. 10 бар
Корпус, верхняя часть	Brass
Уплотнение	Нитрильный каучук

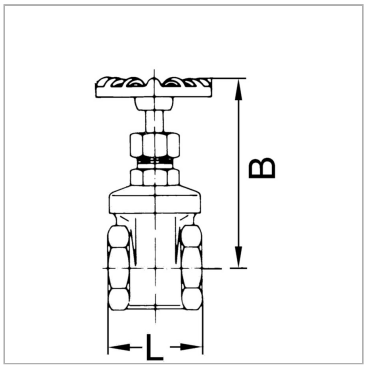

Указания

Прочие данные только по запросу.

Артикул

Наименование	DN	Резьба	B	L
K-07302223	15	G 1/2	78,0	54,0
K-07302224	20	G 3/4	78,0	54,5
K-07302225	25	G 1	82,0	61,0
K-07302226	32	G 1 1/4	126,0	88,5
K-07302227	40	G 1 1/2	128,0	101,0
K-07302228	50	G 2	149,0	117,0

DN = номинальный диаметр, номинальный внутренний диаметр

Несмотря на тщательную проверку, мы не может исключить ошибки, поэтому
мы не берем на себя ответственность за содержащуюся информаци

© hansa-flex.com.ua