K-KONSOLE STAHL VS INFI

Console made of steel galvanized

Обновлено: 04.28.24

Характеристики

Материал	Galvanised steel

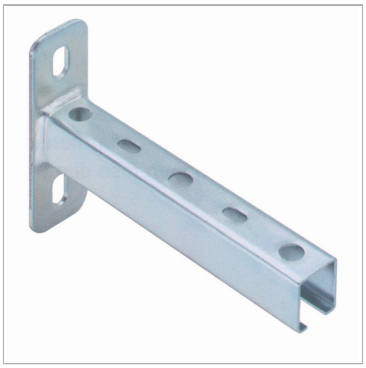

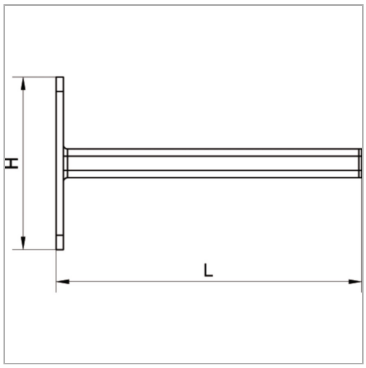

Артикул

Наименование	H	L
K-07405490	120,0	280,0

Несмотря на тщательную проверку, мы не может исключить ошибки, поэтому
мы не берем на себя ответственность за содержащуюся информаци

© hansa-flex.com.ua