K-KLEMMBUEGEL

Clamp strap

Обновлено: 04.29.24

Характеристики

Материал	nickel plated iron

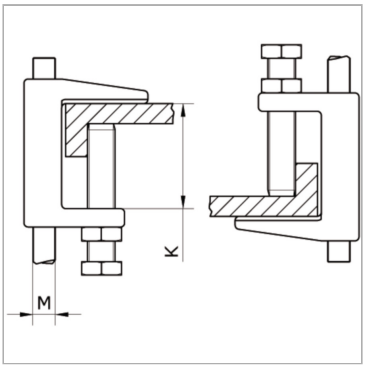

Артикул

Наименование	K	Ø
K-07405491	18	9,0

© hansa-flex.com.ua