K-FI AK KOH METALLBEHAEL MULTIFIX

Activated carbon filters with metal bowl

Обновлено: 04.29.24

Характеристики

Входное давление	Max. 16 bar
Температура среды	Max. 60 °C
Температура окружающей среды	Max. 60 °C
Уплотнение	Нитрильный каучук
Корпус	Die-cast zinc
Сменный фильтрующий элемент	Activated carbon-POM
Drain valve	Semi-automatic
Остаточное содержание	0.005 mg/m3
Измерение расхода воздуха	FA at P1 = 6 bar and Δp = 0.2 bar

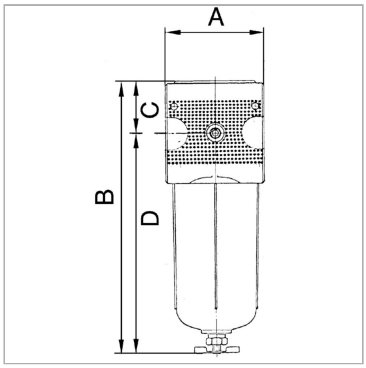

Указания

Прочие данные только по запросу.

Описание

Micro-filters for compliance with strict compressed air purity requirements. Suitable for all applications where standard filters do not afford the desired efficiency.

Артикул

Наименование	Резьба	Расход nom.	Типоразмер	A	C	D	B	DN
K-07251049	G 1/4	380	1	47,8	27,0	110,0	137,0 mm	6
K-07251052	G 1/2	1500	2	68,8	34,5	133,7	168,2 mm	15

DN = номинальный диаметр, номинальный внутренний диаметр

Несмотря на тщательную проверку, мы не может исключить ошибки, поэтому
мы не берем на себя ответственность за содержащуюся информаци

© hansa-flex.com.ua