K-ELEKTRO-KABELAUFROLL POM

Electrical cable reels (POM) easy mounting on the wall or ceiling

Обновлено: 04.29.24

Характеристики

Соединение	SchuKo plug
Сила тока	Max. 16 A
Потребляемая мощность	Max. 1000 W (fully wound), max. 3500 W (fully unwound)
Дополнительная информация	PVC 3 x 1,5 mm2 Kabel

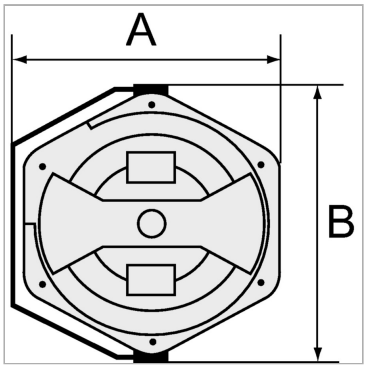

Указания

Прочие данные только по запросу.

Описание

Closed, rugged, impact-resistant housing made of POM. Includes a thermal circuit breaker. In case of overloading, a thermal overload protective circuit cuts off the electrical power supply automatically.

Дополнительная информация

PVC 3 x 1.5 mm2 cable

Артикул

Наименование	A	B	Длина
K-07100346	394,5	436,0	10
K-07100347	394,5	436,0	17

Несмотря на тщательную проверку, мы не может исключить ошибки, поэтому мы не берем на себя ответственность за содержащуюся информаци

© hansa-flex.com.ua