# K-EINBAU-ROHRSTUECK 80-100 INFI

HANSA FLEX

## Mounting-pipe piece Ø 80 mm/Ø 110 mm with male thread to connect to the compressor

Обновлено: 04.29.24

### Характеристики

| | |
|---|---|
| **Материал** | Aluminium surface treated |

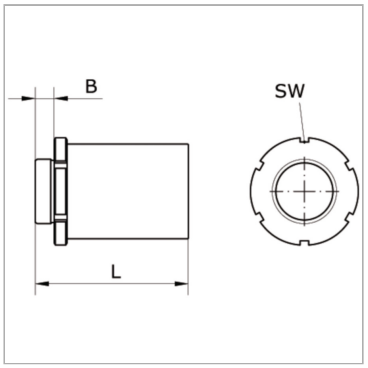


### Артикул

| Наименование | B | L | SW |
|---|---|---|---|
| K-07405513 | 22,0 | 143,0 | 100 |
| K-07405463 | 22,0 | 178,0 | 125 |
| K-07405464 | 23,0 | 179,0 | 125 |

Несмотря на тщательную проверку, мы не может исключить ошибки, поэтому
мы не берем на себя ответственность за содержащуюся информаци



© hansa-flex.com.ua