K-BKR MINI DREHGRIFF

Mini ball valves with wing lever

Обновлено: 04.28.24

Характеристики

Область применения	Compressed air, water, oils, non-toxic gases
Рабочее давление	макс. 10 бар
Температура среды	-10 °C to +90 °C
Рукоятка, поворотная ручка	Plastic
Уплотнение шара	PTFE
Уплотнение шпинделя	FKM
Корпус и шар	Nickel-plated brass

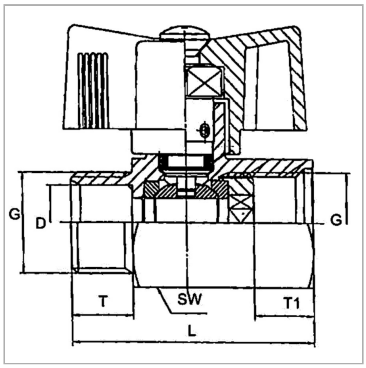

Указания

Прочие данные только по запросу.

Артикул

Наименование	DN	Резьба	L	SW	T	T1
K-07302050	8	-	41,5	21	9,0	10,5
K-07302051	8	G 3/8 внутренняя	41,5	21	12,0	10,0
K-07302052	10	G 1/2 внутренняя	47,0	24	12,5	10,5
K-07302034	8	G 1/4 внутренняя/ наружная	41,5	21	9,0	10,5
K-07302035	8	G 3/8 внутренняя/ наружная	40,5	21	10,0	10,0
K-07302036	10	G 1/2 внутренняя/ наружная	46,0	25	12,0	10,6

DN = номинальный диаметр, номинальный внутренний диаметр

Несмотря на тщательную проверку, мы не может исключить ошибки, поэтому
мы не берем на себя ответственность за содержащуюся информаци

© hansa-flex.com.ua