K-3WBK HANSA PRO

3/2-way ball valve, HANSA PRO

Обновлено: 04.28.24

Характеристики

Рабочие среды	Сжатый воздух
PE макс. 11	16 bar
Номинальный расход G 1/2	11.000 l/min (P1 = 6 bar/Delta P = 1 bar)
Расположение	Any
Номинальный расход G 3/8	7.250 l/min (P1 = 6 bar/Delta P = 1 bar)
Способ крепления	Line mounting, mounting kit or wall mounting
Управление/стопорный элемент	lockable with key lock

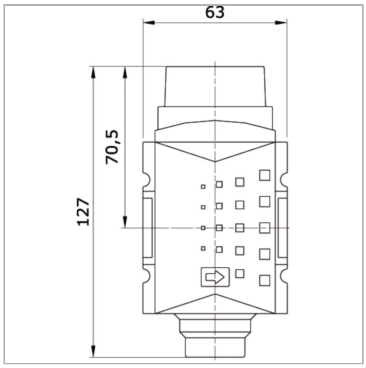

Артикул

Наименование	PE макс. 11	Типоразмер
K-07252254	16	2
K-07252255	16	2

Несмотря на тщательную проверку, мы не может исключить ошибки, поэтому мы не берем на себя ответственность за содержащуюся информаци

© hansa-flex.com.ua