K-3 BKR STELLANTR E T MS

Brass ball valves, 3-way, with double-acting actuator, T-bore, normal position

Обновлено: 04.28.24

Характеристики

Модель	Pneumatic actuators, in double- or single acting version, with integrated end-position feedback
Отверстие	T-образная форма
Рабочая температура	-20 °C to +70 °C
Управляющее давление	5.5 bar
Угол поворота	90 °
Адаптер для клапана	Supplied as standard
Уплотнение привода	NBR
Привод	aluminium eloxed
Уплотнение шарового крана	PTFE/FKM
Шаровой кран	Chrome-plated brass, with ISO-flange plate
Дополнительная информация	Weitere T-Stellungen auf Anfrage

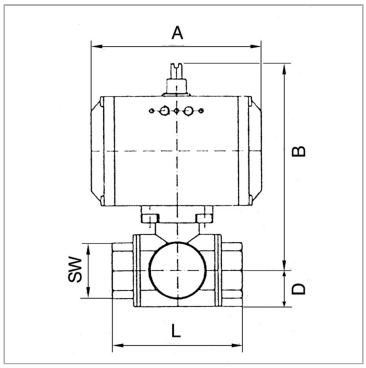

Указания

Прочие данные только по запросу.G thread acc. to DIN EN ISO 228-1, with ISO flange plate (acc. to ISO 5211)

Описание

3-way cock, T-bore, full bore

Дополнительная информация

Other T-positions on request

Артикул

Наименование	D	Угол поворота	DN	Резьба	PN (бар)	A	B	L	SW
K-07300317	20,0	90	15	Rp 1/2	40	133,0	142,0	64,5	25
K-07300318	24,0	90	20	Rp 3/4	40	133,0	146,0	76,0	31
K-07300319	30,0	90	25	Rp 1	40	133,0	150,5	97,0	41
K-07300320	37,0	90	32	Rp 1 1/4	40	161,0	191,5	118,0	55
K-07300321	43,0	90	40	Rp 1 1/2	25	180,0	193,5	133,0	55
K-07300322	56,0	90	50	Rp 2	25	209,0	221,0	157,0	67

DN = номинальный диаметр, номинальный внутренний диаметр

Несмотря на тщательную проверку, мы не может исключить ошибки, поэтому мы не берем на себя ответственность за содержащуюся информаци

© hansa-flex.com.ua