K-3 BKR STELLANTR E L MS

Brass ball valves, 3-way, with single-acting actuator, L-bore

Обновлено: 04.29.24

Характеристики

Модель	Pneumatic actuators, in double- or single acting version, with integrated end-position feedback
Отверстие	L-образная форма
Рабочая температура	-20 °C to +70 °C
Управляющее давление	5.5 bar
Угол поворота	90 °
Адаптер для клапана	Supplied as standard
Уплотнение привода	NBR
Привод	aluminium eloxed
Уплотнение шарового крана	PTFE/FKM
Шаровой кран	Chrome-plated brass, with ISO-flange plate
Дополнительная информация	Weitere T-Stellungen auf Anfrage

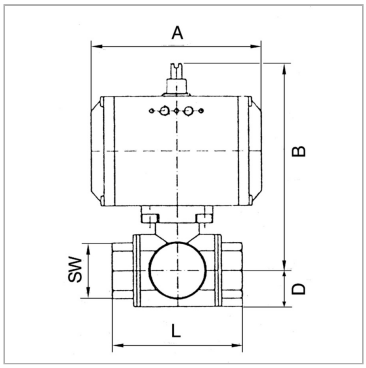

Указания

Прочие данные только по запросу.G thread acc. to DIN EN ISO 228-1, with ISO flange plate (acc. to ISO 5211)

Описание

3-way cock, L-bore, full bore

Дополнительная информация

Other T-positions on request

Артикул

Наименование	D	Угол поворота	DN	Резьба	PN (бар)	A	B	L	SW
K-07300290	20,0	90	15	Rp 1/2	40	133,0	142,0	64,5	25
K-07300291	30,0	90	25	Rp 1	40	133,0	150,5	97,0	41
K-07300292	43,0	90	40	Rp 1 1/2	25	180,0	193,5	135,0	55

DN = номинальный диаметр, номинальный внутренний диаметр

Несмотря на тщательную проверку, мы не может исключить ошибки, поэтому мы не берем на себя ответственность за содержащуюся информаци

© hansa-flex.com.ua