HSRS

Хомут для стальных труб

Обновлено: 04.29.24

Характеристики

Область применения	Преимущественно в области строительного оборудования
Дополнительная информация	Die robuste Bauart der Schelle wirkt schlag- und vibrationsdämpfend. Sie kann durch eine Elastomereinlage (HSRS EE) ergänzt werden.

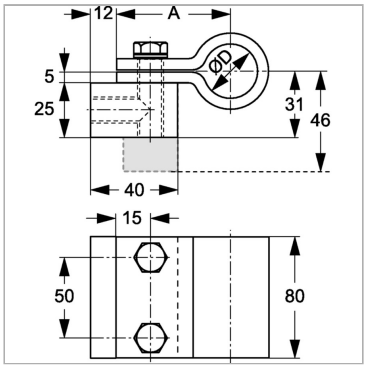

Указания

Монтаж: Держатель приваривается или привинчивается к корпусу машины в вертикальном или горизонтальном положении. Полухомуты привинчиваются к держателю.

Описание

Хомут для стальных труб предназначен для (дополнительной) прокладки гидравлических труб и шлангопроводов.

Дополнительная информация

Стабильная конструкция хомута гасит удары и вибрацию. Ее можно дополнить эластомерной вставкой (HSRS EE).

Артикул

Наименование	Ø D	A
HSRS25	25	52,5
HSRS30	30	55,0
HSRS35	35	57,5
HSRS38	38	59,0
HSRS42	42	61,0
HSRS50	50	65,0

Несмотря на тщательную проверку, мы не может исключить ошибки, поэтому
мы не берем на себя ответственность за содержащуюся информаци

© hansa-flex.com.ua