HK SBT DI

Stahldeckel für Hydrauliktank BAK

Обновлено: 04.28.24

Характеристики

Исполнение	with damping properties
Материал	Нитрильный каучук

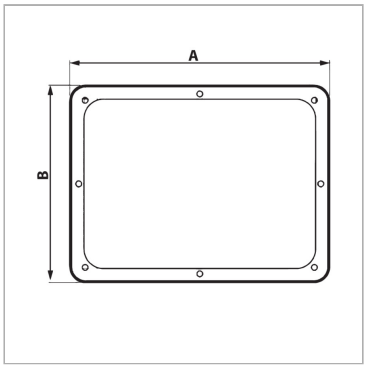

Описание

Zur Abdichtung zwischen Tank und Deckel

Артикул

Наименование	Для размера бака	A	B
HKSBT006DI	HK SBT 006	294	224
HKSBT012DI	HK SBT 012	354	264
HKSBT025DI	HK SBT 025	446	336
HKSBT040DI	HK SBT 040	514	384
HKSBT070DI	HK SBT 070	614	454
HKSBT100DI	HK SBT 100	684	504
HKSBT160DI	HK SBT 160	784	574
HKSBT250DI	HK SBT 250	904	664

Несмотря на тщательную проверку, мы не может исключить ошибки, поэтому
мы не берем на себя ответственность за содержащуюся информаци

© hansa-flex.com.ua