HK PAM SAL

Бак для ручного насоса PAM

Обновлено: 04.28.24

Характеристики

Материал	алюминий

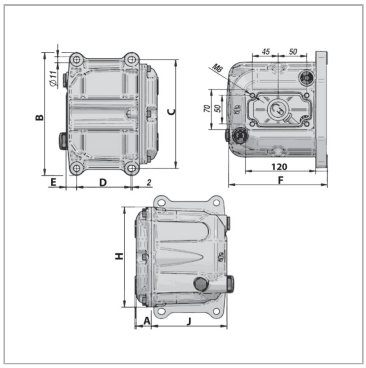

Описание

Stabile Alu-Gussausführung. Gewichtsreduzierung gegenüber den Standard-Stahltanks bis zu 50%.

Комплект поставки

including suction hose, seal and oil sight glass

Артикул

Наименование	Объем	A	B	C	D	E	F	H	J
HKPAMSAL01	1	40	125	96	110	3	160	125	100
HKPAMSAL02	2	25	204	180	90	17	176	166	125
HKPAMSAL03	3	70	204	180	90	17	176	166	125
HKPAMSAL05	5	180	204	180	90	17	176	166	125

Несмотря на тщательную проверку, мы не может исключить ошибки, поэтому
мы не берем на себя ответственность за содержащуюся информаци

© hansa-flex.com.ua