HK PAM 015 T

Ручной насос для установки на баки с ходовым клапаном

Обновлено: 04.27.24

Характеристики

Материал	Корпус: Отливка, внутренние элементы из стали

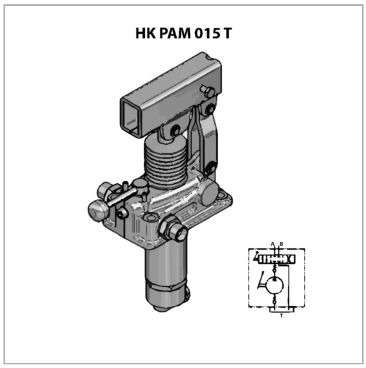

Указания

Редукционные клапаны должны быть настроены для конкретного применения!Диапазон регулировки редукционного клапана 20 - 300 бар (для Vdh 12 куб. см)Диапазон регулировки редукционного клапана 20 - 300 бар (для Vdh 25 куб. см)Диапазон регулировки редукционного клапана 20 - 250 бар (для Vdh 45 куб. см)

Указание по заказу

Внимание! Необходимо дополнительно заказать рукоятку HKPAM0290000!

Комплект поставки

вкл. уплотнение и комплект винтов

Артикул

Наименование	Резьба	Vdh	рмакс.	Исполнение	Давление (30)*
HKPAM0151200	2 x 3/8″ AG	12	380	с 4/3-ходовым клапаном	160
HKPAM0151202	2 x 3/8″ AG	12	380	с редукционным клапаном и 4/3-ходовым клапаном	160
HKPAM0152500	2 x 3/8″ AG	25	350	с 4/3-ходовым клапаном	100
HKPAM0152502	2 x 3/8″ AG	25	350	с редукционным клапаном и 4/3-ходовым клапаном	100
HKPAM0154500	2 x 3/8″ AG	45	280	с 4/3-ходовым клапаном	80
HKPAM0154502	2 x 3/8″ AG	45	280	с редукционным клапаном и 4/3-ходовым клапаном	80

Vdh = рабочий объем за двойной ход

Давление (30)= давление, производимое усилием рук в 30 дан со стандартной рукояткой

Несмотря на тщательную проверку, мы не может исключить ошибки, поэтому
мы не берем на себя ответственность за содержащуюся информаци

© hansa-flex.com.ua