HK PAM 014 T

Ручной насос для установки на баки

Обновлено: 04.29.24

Характеристики

Материал	Корпус: Отливка, внутренние элементы из стали

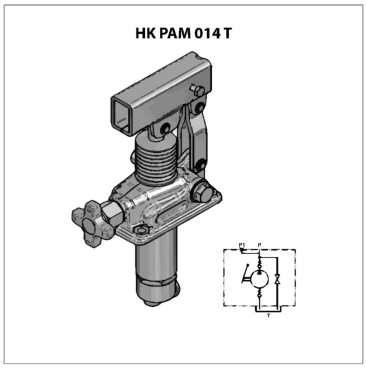

Указания

Редукционные клапаны должны быть настроены для конкретного применения!Диапазон регулировки редукционного клапана 20 - 300 бар (для Vdh 12 куб. см)Диапазон регулировки редукционного клапана 20 - 300 бар (для Vdh 25 куб. см)Диапазон регулировки редукционного клапана 20 - 250 бар (для Vdh 45 куб. см)

Указание по заказу

Внимание! Необходимо дополнительно заказать рукоятку HKPAM0290000!

Комплект поставки

вкл. уплотнение и комплект винтов

Артикул

Наименование	Резьба	Vdh	рмакс.	Исполнение	Давление (30)*
HKPAM0141200	1x 3/8″ AG	12	380	с ручным сбросом давления	160
HKPAM0141201	1x 3/8″ AG	12	380	с ручным сбросом давления и редукционным клапаном	160
HKPAM0142500	1x 3/8″ AG	25	350	с ручным сбросом давления	100
HKPAM0142501	1x 3/8″ AG	25	350	с ручным сбросом давления и редукционным клапаном	100
HKPAM0144500	1x 3/8″ AG	45	280	с ручным сбросом давления	80
HKPAM0144501	1x 3/8″ AG	45	280	с ручным сбросом давления и редукционным клапаном	80

Vdh = рабочий объем за двойной ход

Давление (30)= давление, производимое усилием рук в 30 дан со стандартной рукояткой

Несмотря на тщательную проверку, мы не может исключить ошибки, поэтому
мы не берем на себя ответственность за содержащуюся информаци

© hansa-flex.com.ua