# HK MA

## Адаптер для манометра 700 бар

Обновлено: 04.29.24

### Характеристики

| | |
|---|---|
| **Рабочее давление** | макс. 700 бар |

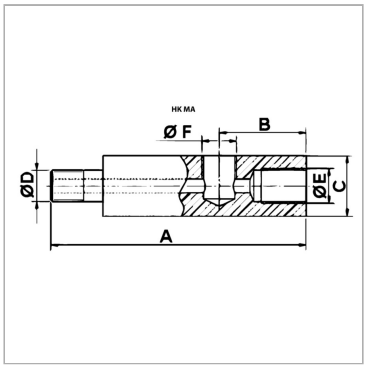


### Описание

Для установки манометров с соединением NPT

### Артикул

| Наименование | A | B | C | Ø D | Ø E | Ø F |
|---|---|---|---|---|---|---|
| HKMA1 | 71 | 32 | 32 | 3/8″ NPT | 3/8″ NPT | 1/2″ NPT |
| HKMA3 | 117 | 40 | 32 | 3/8″ NPT | 3/8″ NPT | 1/4″ NPT |
| HKMA4 | 155 | 35 | 32 | 3/8″ NPT | 3/8″ NPT | 1/2″ NPT |
| HKMA5 | 71 | 31 | 32 | 3/8″ NPT | 3/8″ NPT | 1/4″ NPT |

Несмотря на тщательную проверку, мы не может исключить ошибки, поэтому
мы не берем на себя ответственность за содержащуюся информаци



© hansa-flex.com.ua