HK LK EJ

Контакт уровня для реле уровня и температуры

Обновлено: 04.29.24

Характеристики

Расстояние между контактами min.	40 mm
Ток переключения макс.	0.5 A
Контактная нагрузка макс.	10 VA
Применение	для реле уровня и температуры HK 64EJ

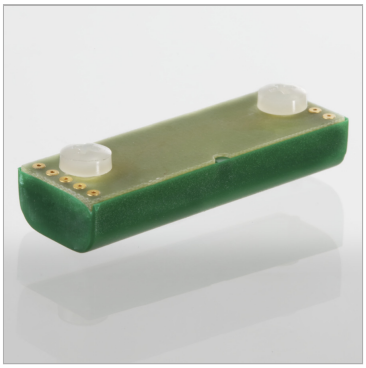

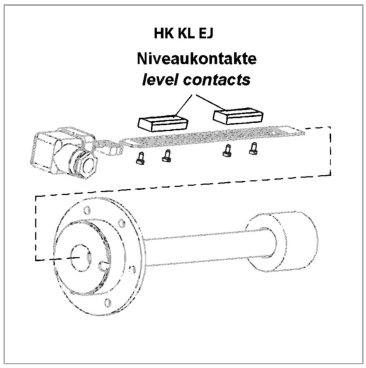

Указания

Установка и сборка должны выполняться только квалифицированным персоналом. Контакты для измерения уровня или температурные датчики должны соединяться с платой чистыми и свободными от масла.

Описание

для монтажа на контактной пластине реле уровня и температуры HK64EJКонтакт для измерения уровня может быть использован как размыкающий или замыкающий контакт (при монтаже развернуть на 180°)при применении 2 или 3 контактов использовать разные цвета

Комплект поставки

2 x fastening bolt synthetic

Артикул

Наименование	Цвет	Напряжение
HKL1K101EJ	зеленый	макс. 24 В
HKL2K102EJ	желтый	макс. 24 В
HKL3K103EJ	красный	макс. 24 В

Несмотря на тщательную проверку, мы не может исключить ошибки, поэтому
мы не берем на себя ответственность за содержащуюся информаци

© hansa-flex.com.ua