HK KONS

Консоль для пневмогидроаккумулятора

Обновлено: 05.06.24

Характеристики

Материал	Консоль: сталь, оцинкованная Резиновое кольцо: Нитрильный каучук
Применение	To fasten pressure accumulators

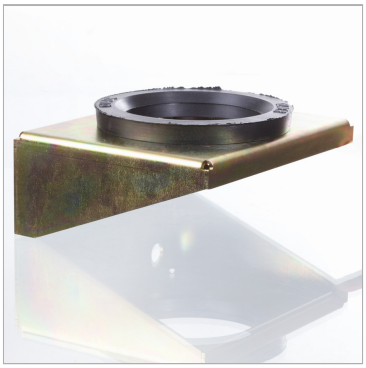

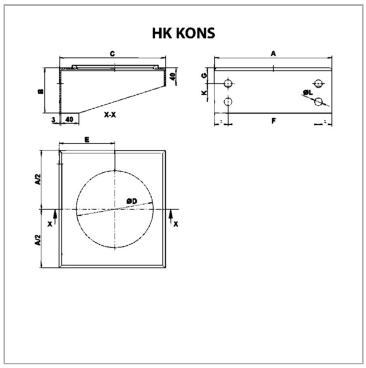

Описание

Консоль для простого и надежного монтажа гидроаккумуляторaС демпфирующими качествами благодаря резиновому кольцу из БНК

Артикул

Наименование	Ø D	Для ресивера типа	A	B	C	E	F	G	Ø L
HKKONS114	100	HK BLAK Ø114 mm	140	60	140	73	75	35	17
HKKONS168	120	HK BLAK Ø168 mm	210	100	175	92	160	35	17
HKKONS219	170	HK BLAK Ø219 mm	260	100	235	123	200	35	17

Несмотря на тщательную проверку, мы не может исключить ошибки, поэтому
мы не берем на себя ответственность за содержащуюся информаци

© hansa-flex.com.ua