HK JPR2

Обратный клапан

Обновлено: 04.28.24

Характеристики

Исполнение	Клапан блочного монтажа
Рабочее давление	макс. 350 бар
Объемный поток	макс. 160 л/мин
Соединение	ISO/Cetop 07 NG16

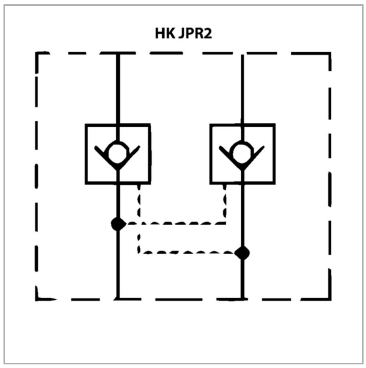

Описание

Клапан блочного монтажа для установки при многослойном вертикальном сопряжении с клапанами ISO/Cetop 07 NG16

Указание по заказу

Другие клапаны блочного монтажа по запросу

Артикул

Наименование	Размыкающее давление nom.	действует в канале	Высота пластины	Исполнение
HKJPR212	0,5	A + B	60	управляемый коэффициент регулирования перепуском 1: 13,6
HKJPR213	0,5	A	60	управляемый коэффициент регулирования перепуском 1: 13,6
HKJPR214	0,5	B	60	управляемый коэффициент регулирования перепуском 1: 13,6

Несмотря на тщательную проверку, мы не может исключить ошибки, поэтому
мы не берем на себя ответственность за содержащуюся информаци

© hansa-flex.com.ua